男 子

第48回 北海道高等学校バスケットボール選手権大会
兼 全国高等学校バスケットボール選手権大会 札幌地区予選会

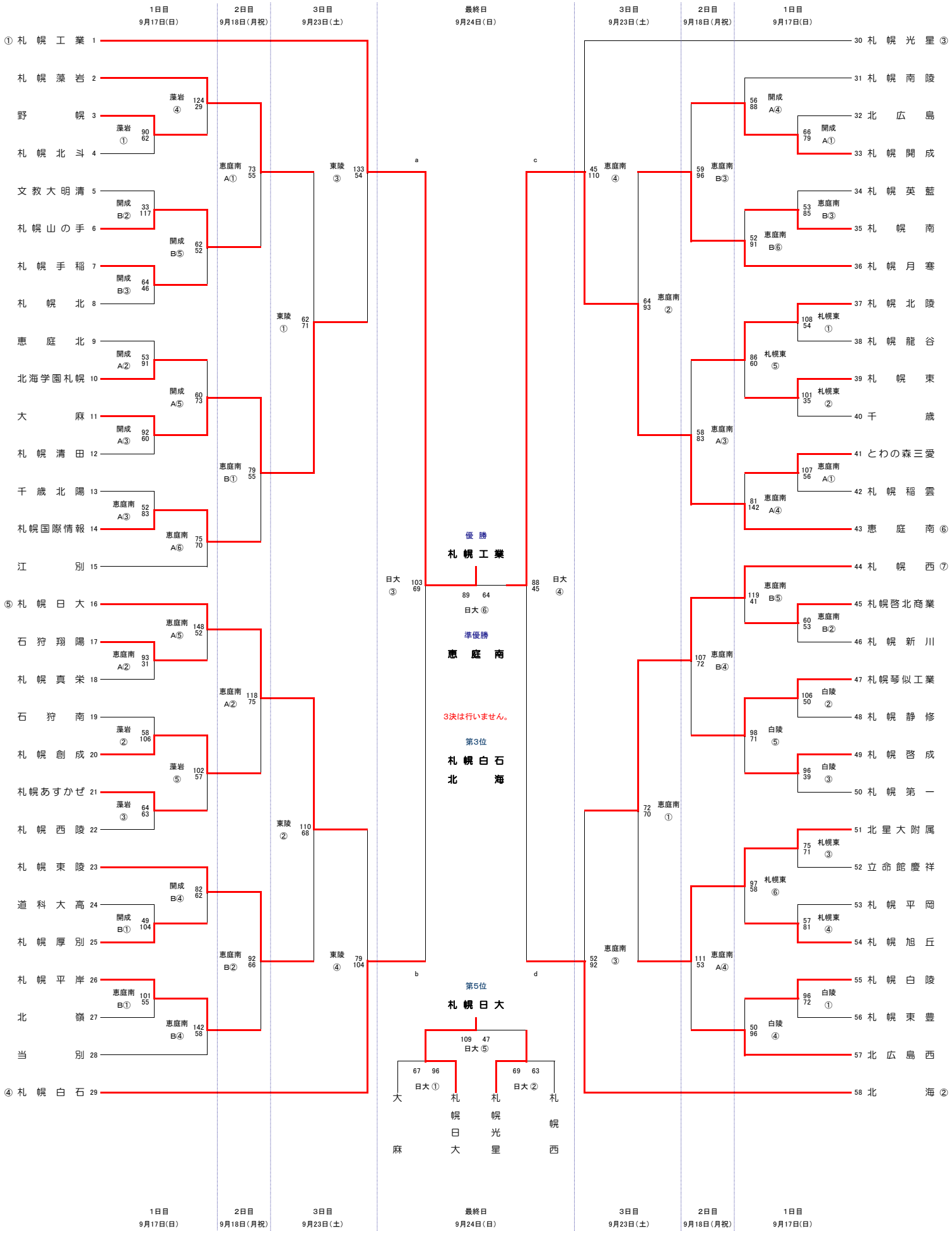

女 子
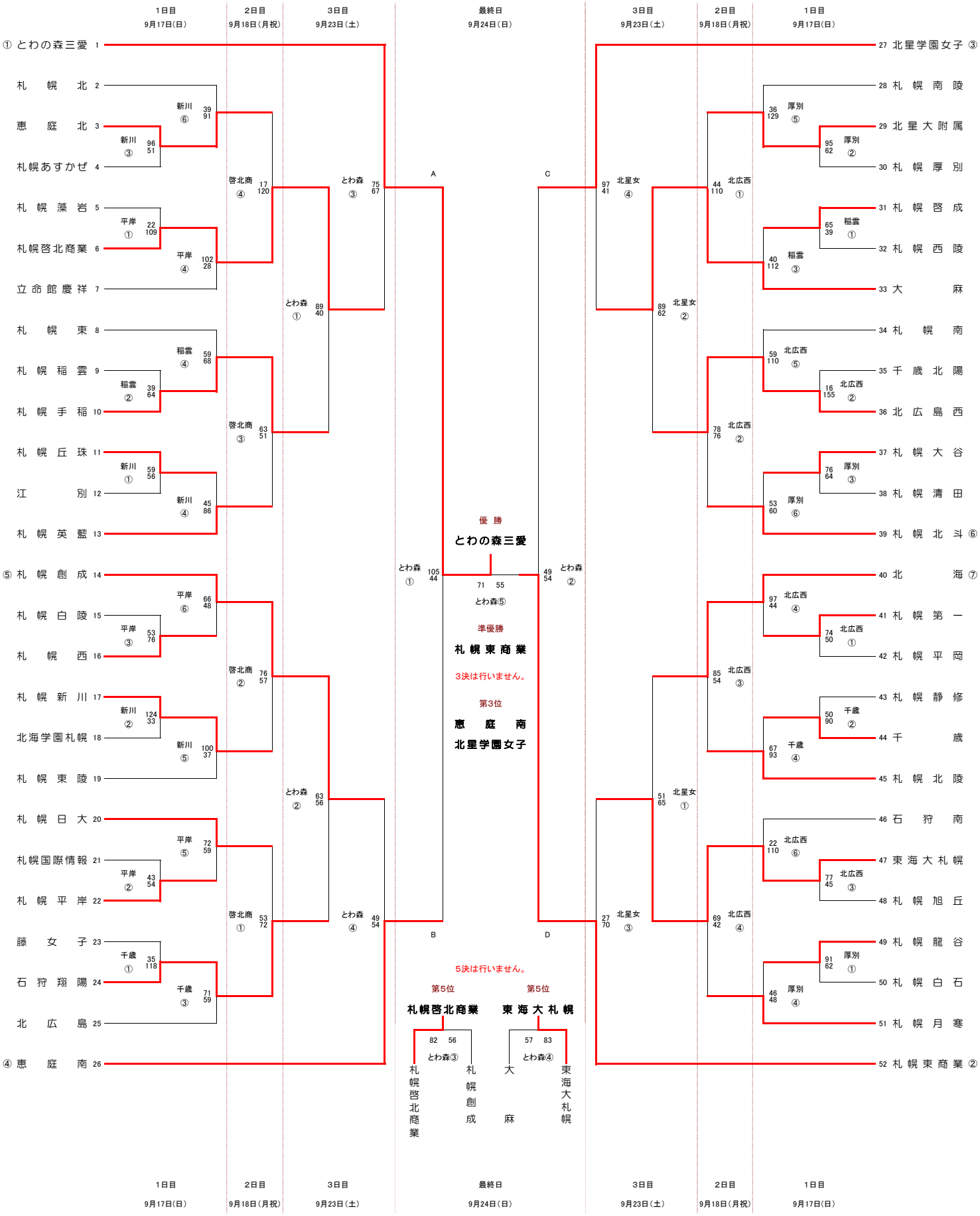
第48回 北海道高等学校バスケットボール選手権大会
兼 全国高等学校バスケットボール選手権大会 札幌地区予選会