男子

第45回 北海道高等学校バスケットボール選抜優勝大会
兼 全国高等学校バスケットボール選抜優勝大会 札幌地区予選会

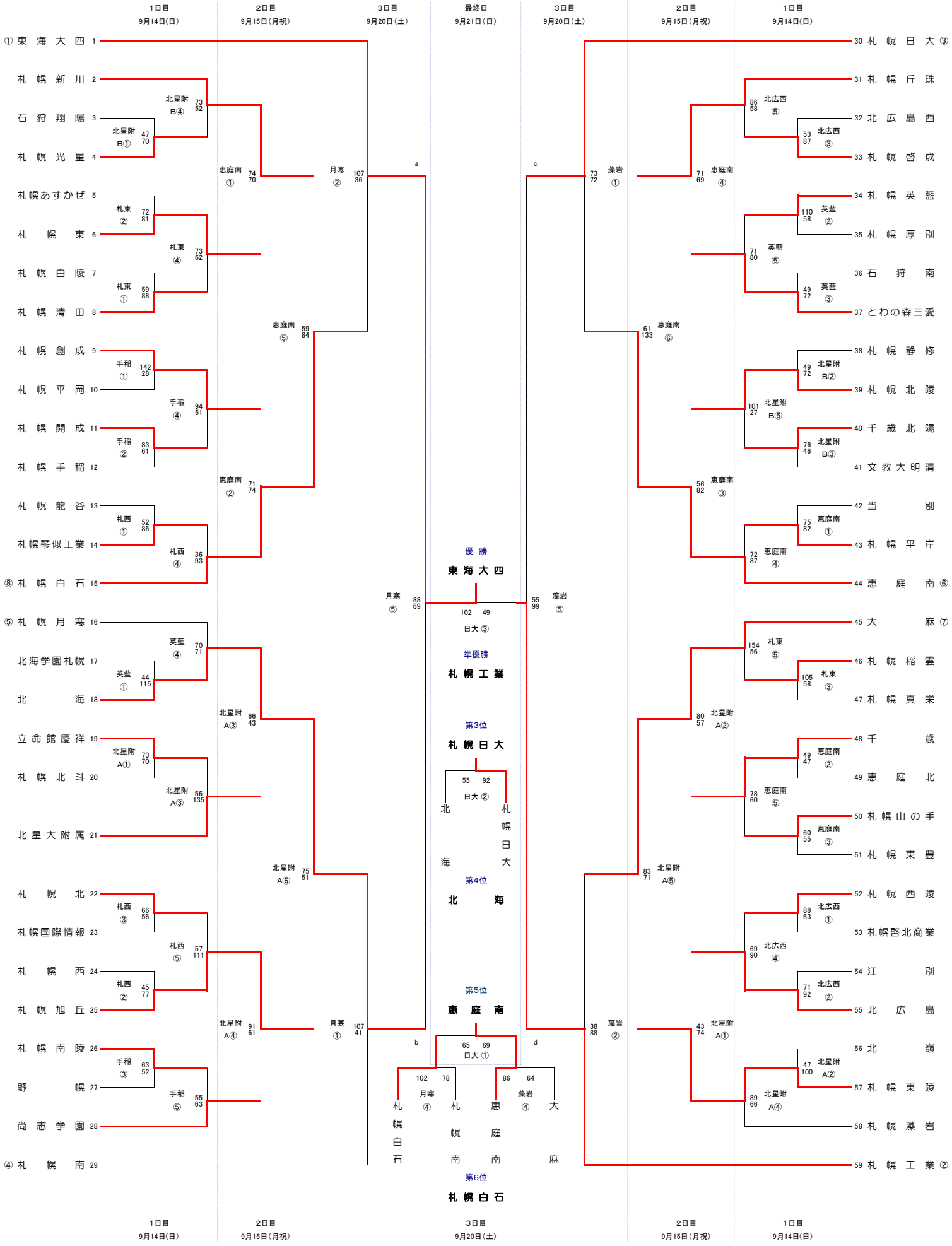

女 子
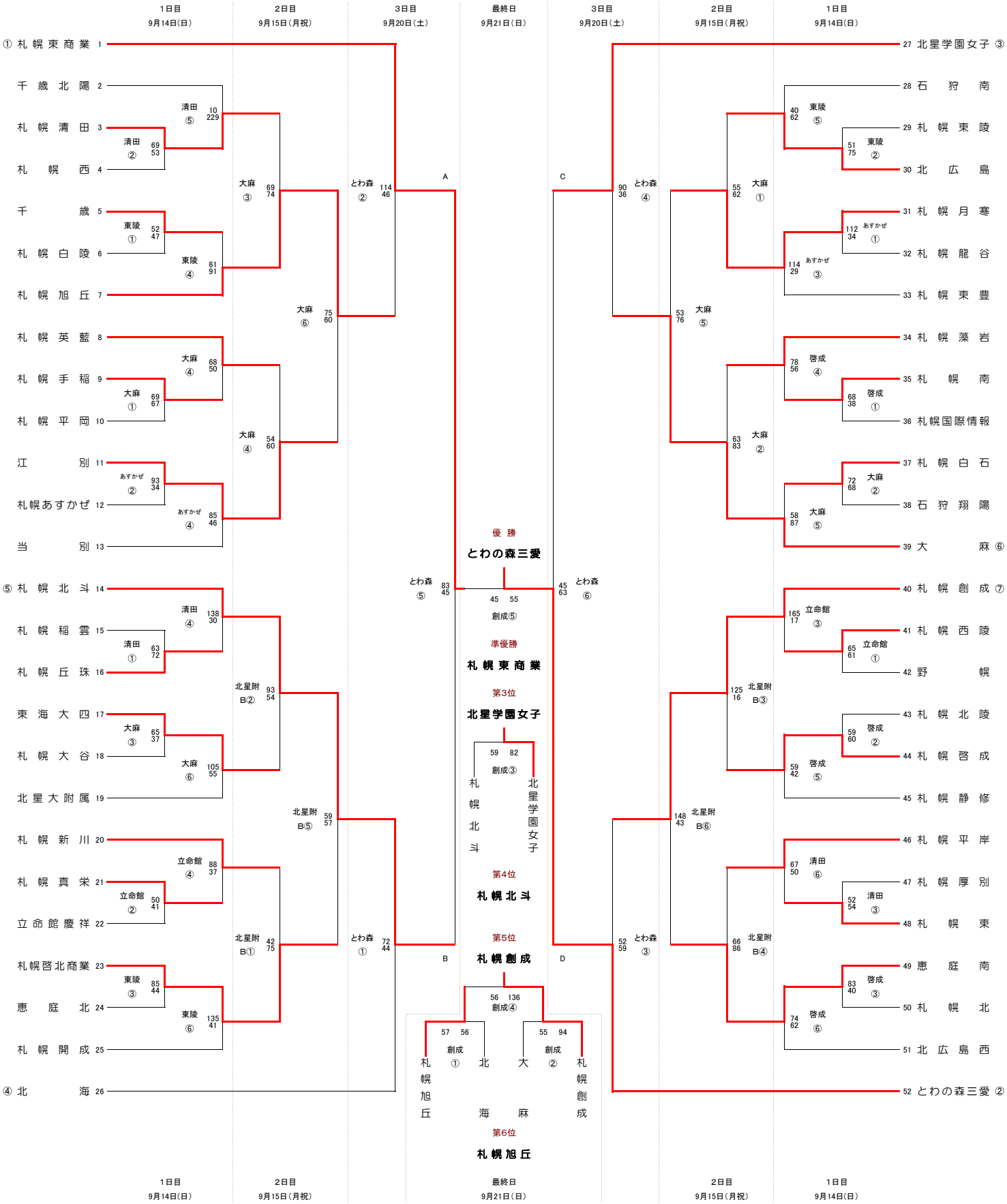
第45回 北海道高等学校バスケットボール選抜優勝大会
兼 全国高等学校バスケットボール選抜優勝大会 札幌地区予選会