男 子

第43回 北海道高等学校バスケットボール選抜優勝大会
兼 全国高等学校バスケットボール選抜優勝大会 札幌地区予選会

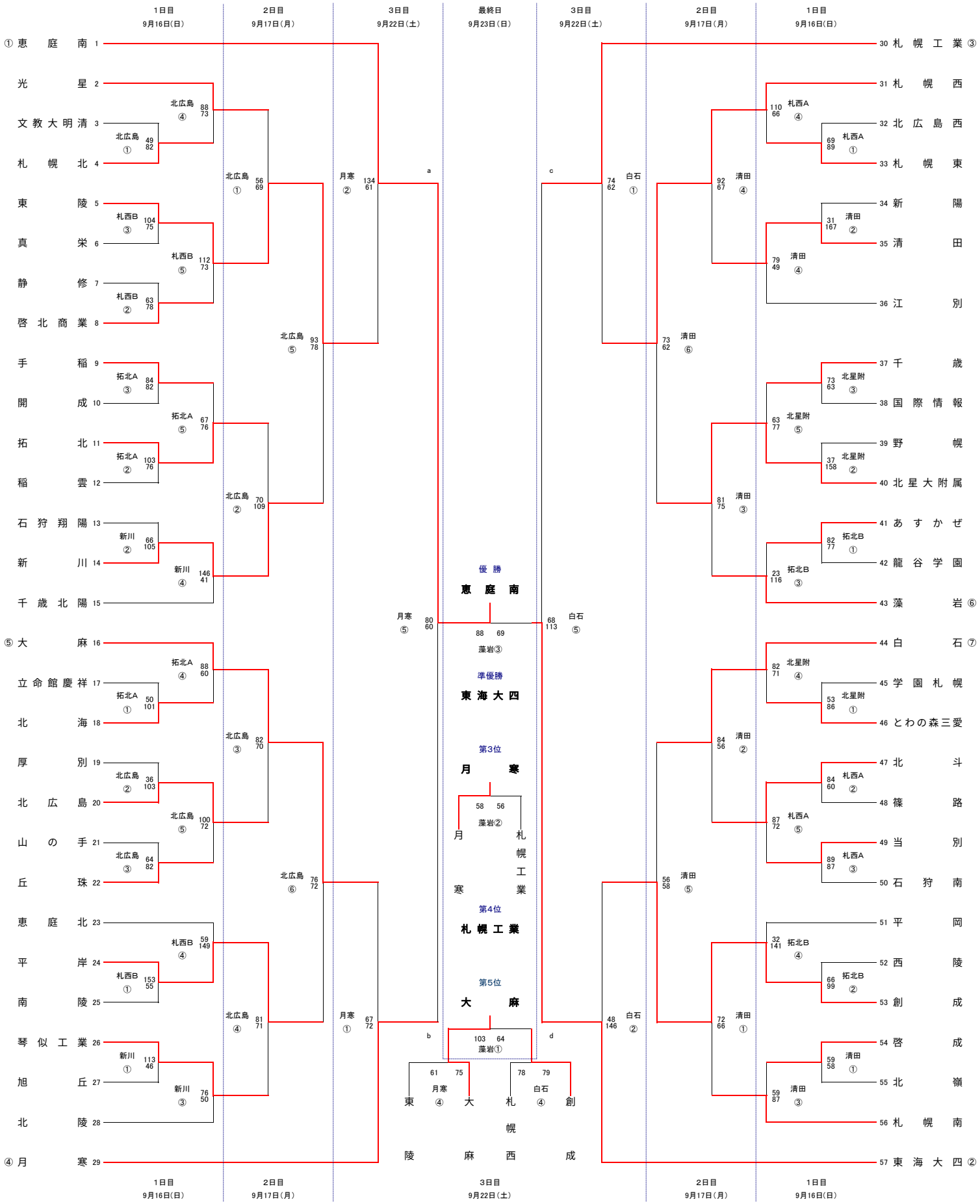

女子
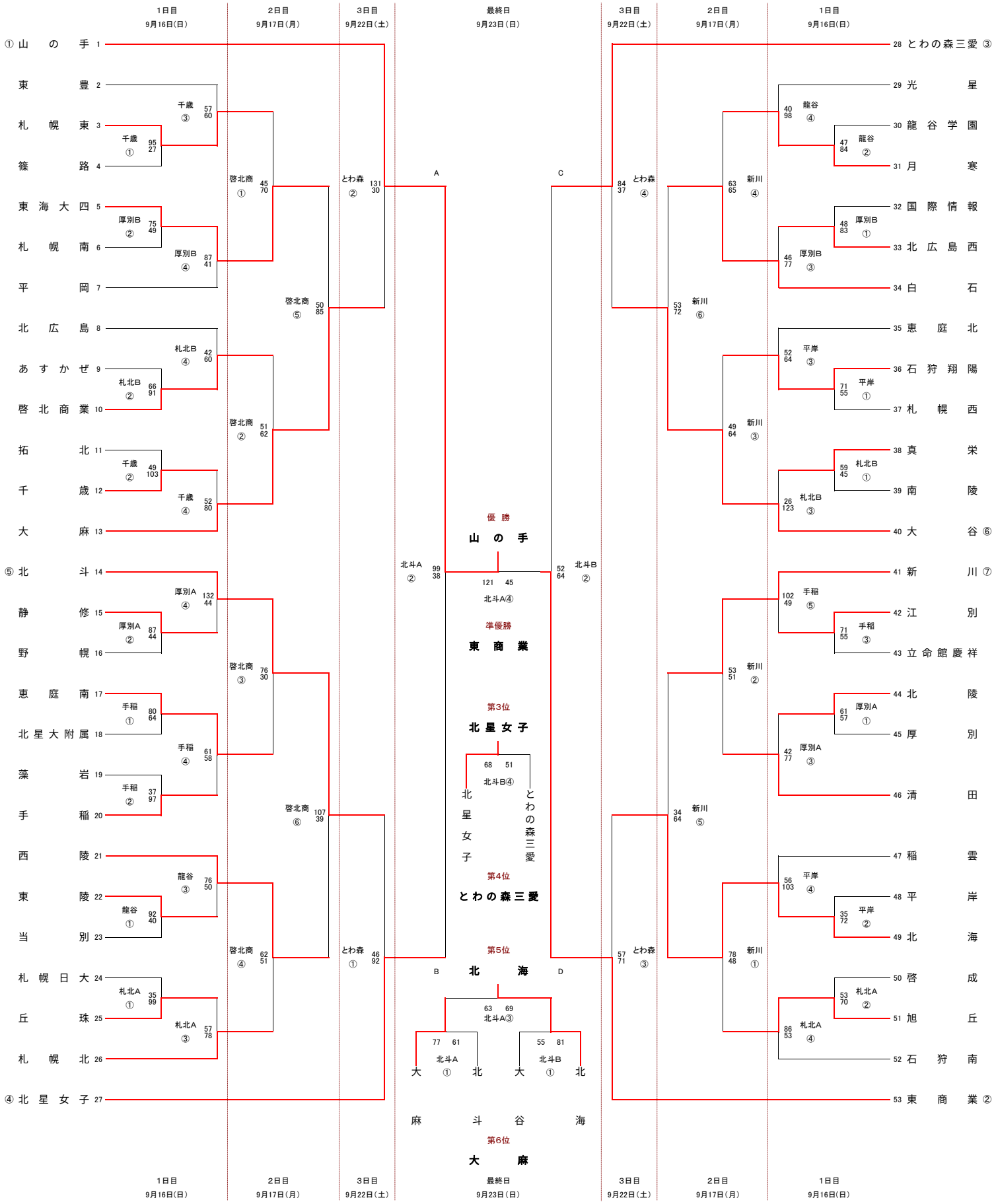
第43回　北海道高等学校バスケットボール選抜優勝大会
兼　全国高等学校バスケットボール選抜優勝大会 札幌地区予選会