男子

第42回　北海道高等学校バスケットボール選抜優勝大会
兼　全国高等学校バスケットボール選抜優勝大会 札幌地区予選会

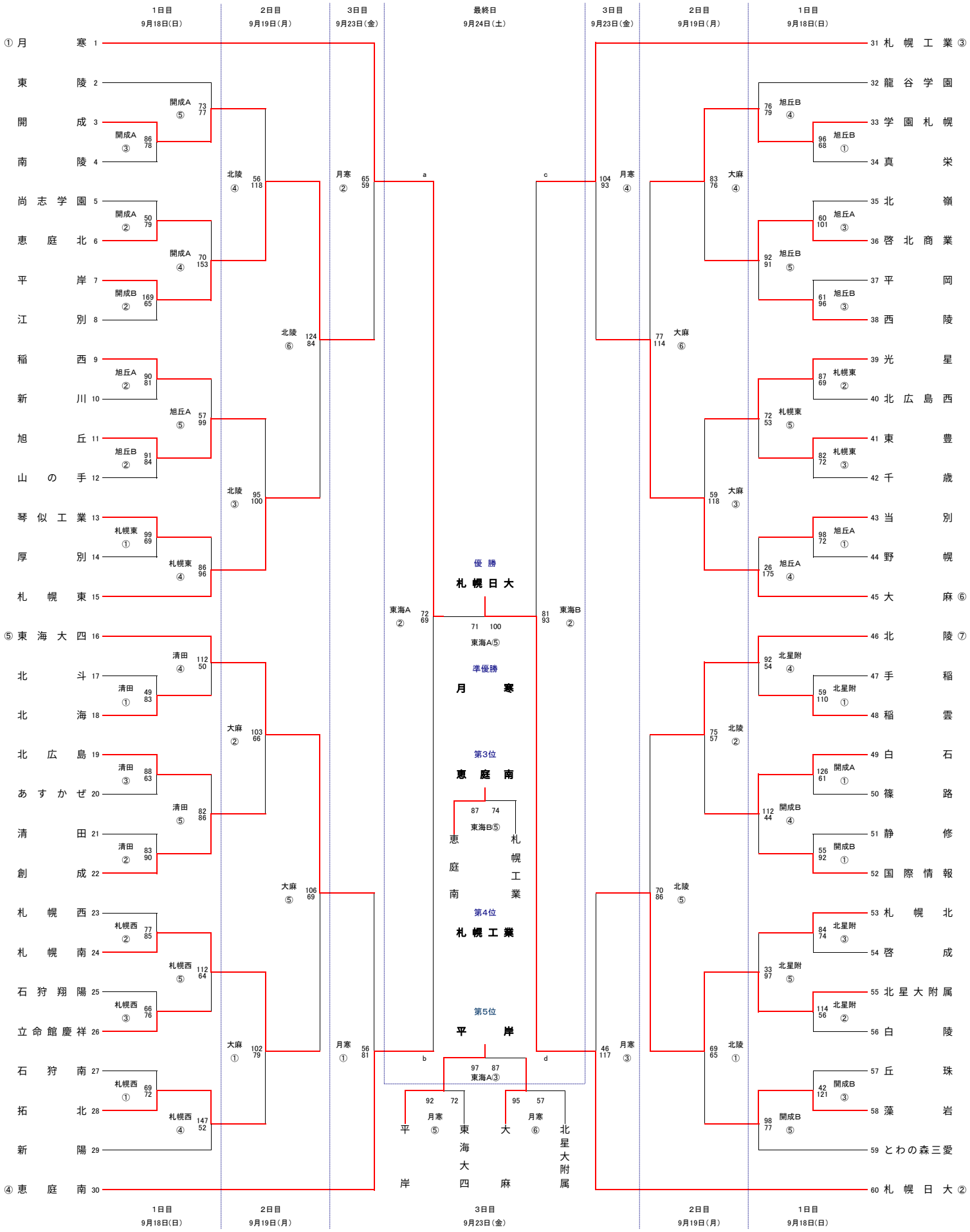

女子
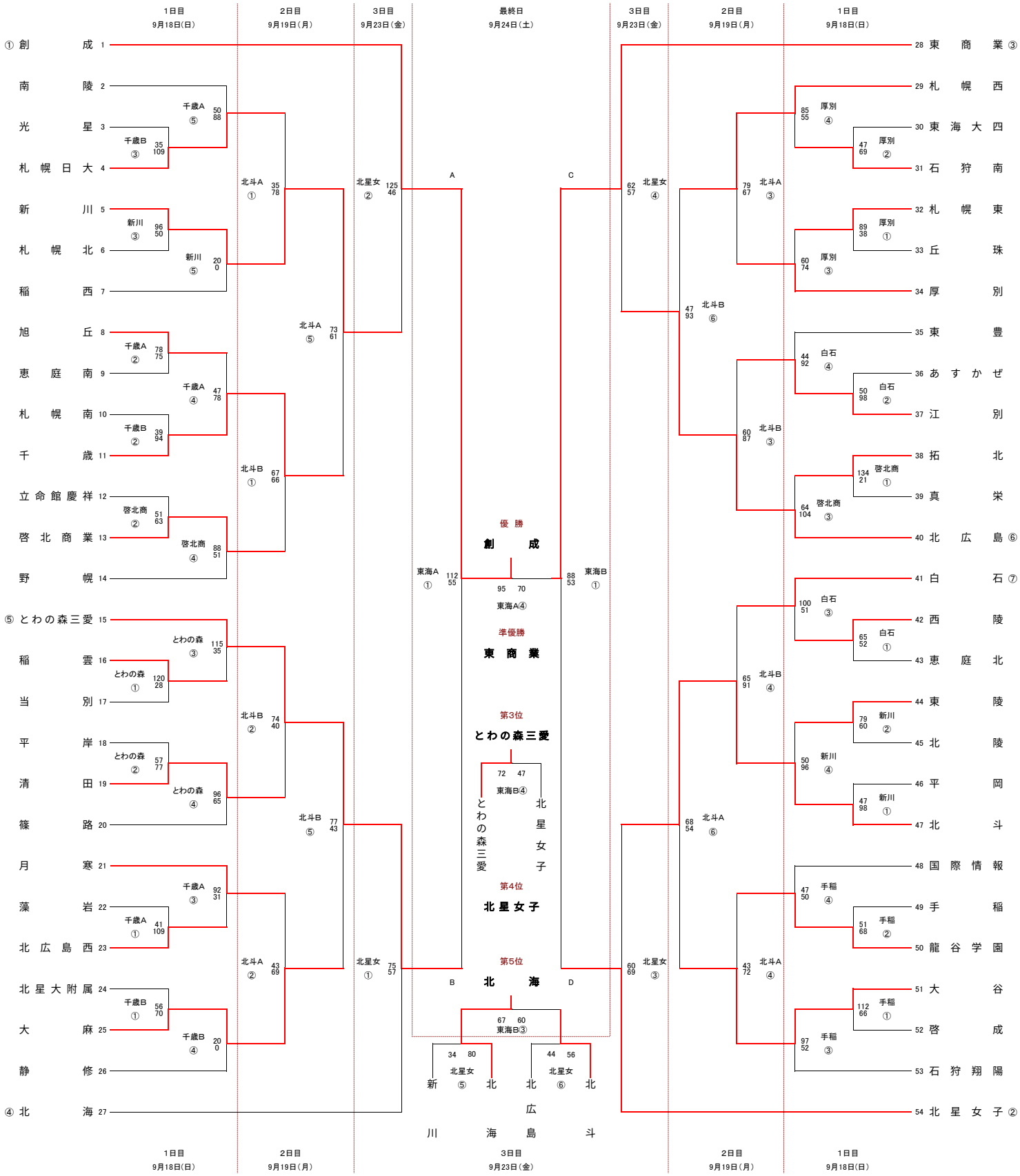
第42回　北海道高等学校バスケットボール選抜優勝大会
兼　全国高等学校バスケットボール選抜優勝大会 札幌地区予選会