男子

令和５年度　全国高等学校総合体育大会
バスケットボール競技大会　札幌支部予選会
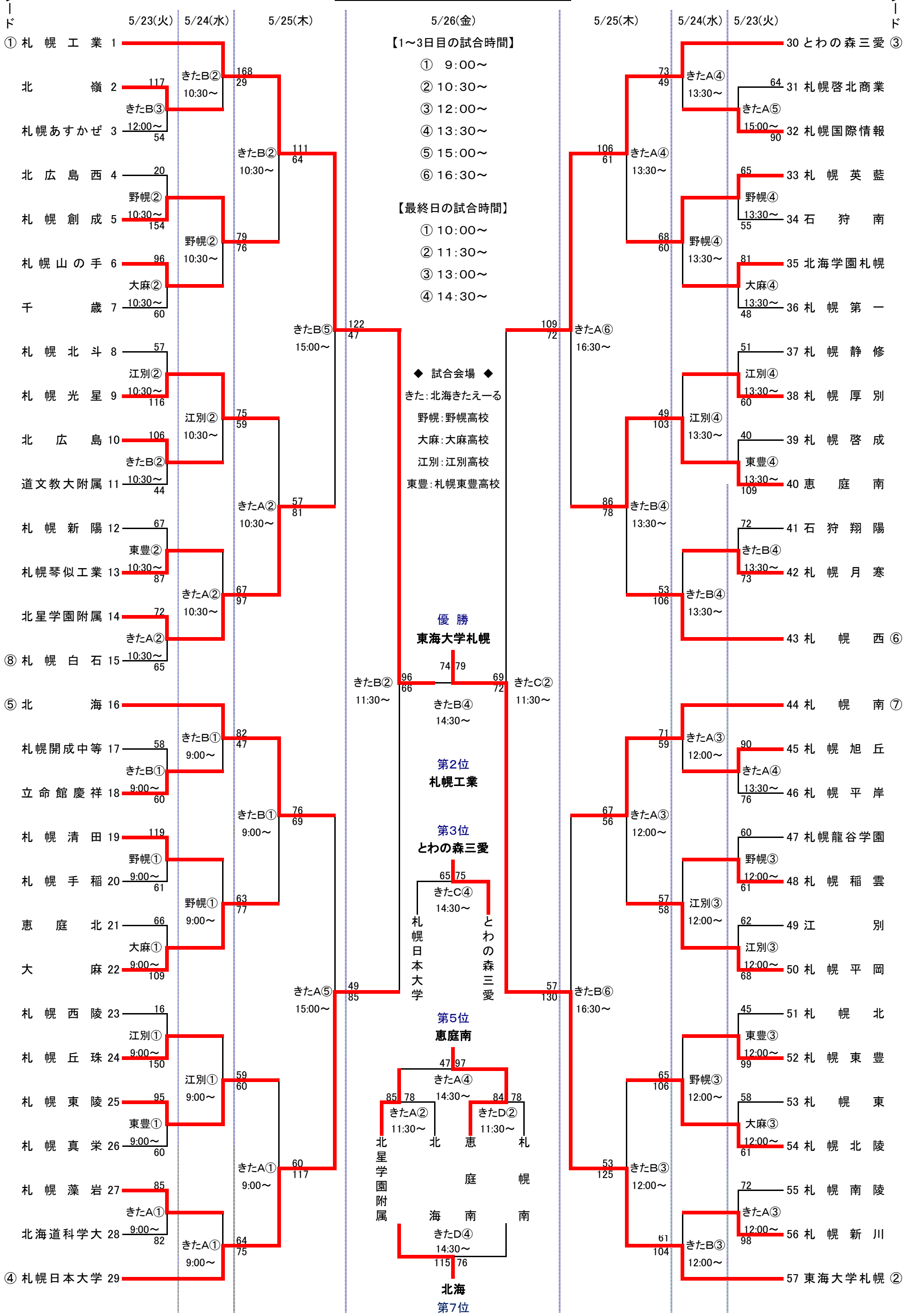
男子試合組合